Серия SL

Двух линейные двух позиционные нормально закрытые (открытые) клапаны поршневого типа серии SL поставляются с четырьмя различными материалами уплотнений и тремя видами материалов корпуса, благодаря чему имеют очень широкий диапазон применений, для различных сред и температур.

SV-SL11-ES-22NO-10-AC220V

① ② ③ ④ ⑤ ⑥

①Клапан.

②SL - серия: SL11 – корпус бронза, уплотнение NBR.
SL22 – корпус сталь AISI304, уплотнение VITON.
SL33 – корпус сталь AISI316, уплотнение EPDM.
SL34 – корпус сталь AISI316, уплотнение TEFLON.

③Тип управления: ES - Одностороннее электроуправление, пружинный возврат.

④2/2 - двух линейный, двухпозиционный;
NC - нормально закрытый,
NO - нормально открытый.

⑤Присоединительная резьба: 10 = G3/8", 15 = G1/2", 20 = G3/4", 25 = G1", 35 = G1-1/4", 40 = G1-1/2".

⑥Напряжение питания: AC220V; AC110V; AC24V; DC24V; DC12V.

Технические характеристики	
Конструкция	Двухлинейный двухпозиционный нормально открытый (закрытый) клапан с односторонним пилотным эл. управлением
Материалы	Бронза, NBR(VITON,Teflon)
Присоединение	G3/8", G1/2", G3/4", G1", G1-1/4", G1-1/2"
Крепление	Вертикальное
Диапазон рабочих давлений	0,2 ~ 16 Бар
Диапазон рабочих температур	0~65 °C (класс F), 0~80 °C (класс H)
Напряжение питания	AC220V, AC110V, AC24V, DC24V, DC12V
Допустимое изменение напряжения питания	+ 10% ~ -10%

Расходные характеристики

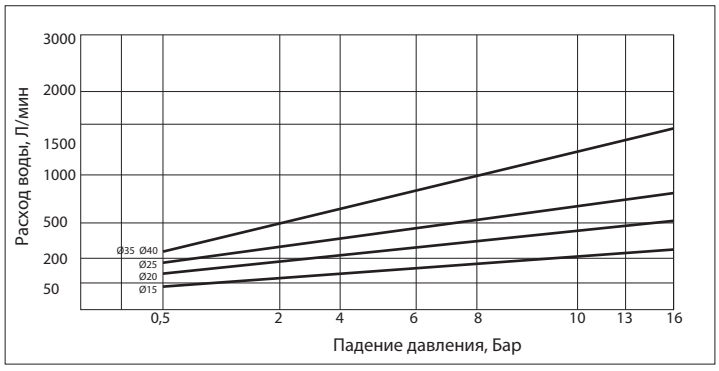

Габаритные и присоединительные размеры

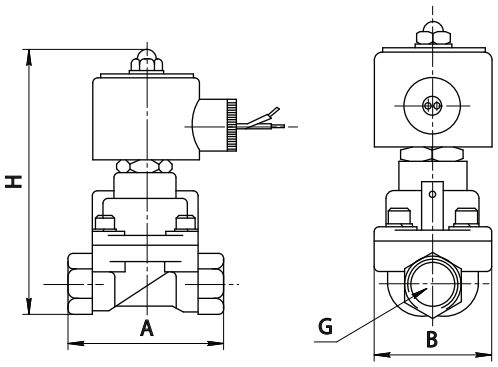

Модель	G	A	B	H
SV-SL-10	G3/8″	75	52	129
SV-SL-15	G1/2″	75	52	129
SV-SL-20	G3/4″	85	60	141
SV-SL-25	G1″	100	70	148
SV-SL-35	G1-1/4″	120	90	168
SV-SL-40	G1-1/2″	120	90	168