# Серия RMF

Мембранный клапан импульсной продувки рукавных фильтров с электрическим или пневматическим управлением. Клапан с фланцевым креплением на продувочную трубу.
Данный клапан обеспечивает:
•надежное изолирование сжатого воздуха от продувочных труб.
•минимальные потери давления при максимальном расходе воздуха.
•высокую эффективность работы всей системы импульсной очистки рукавных фильтров.

## SV-RMF-ES-22NC-50-DC24V

① ② ③ ④ ⑤ ⑥

①Клапан.
②RMF серии RMF.
③Тип управления: ES - Одностороннее электроуправление,
AS - одностороннее пневматическое.
④Линейность/Позиционность: 2/2 - Двух линейный/двух позиционный нормально закрытый.
⑤Присоединение: 50, 62, 76 - диаметр отверстия.
⑥Напряжение управления: DC24V; AC110V; AC220V (коннектор со светодиодом).

| Технические характеристики | | | |
|---|---|---|---|
| Модель | RMF-ES-50 | RMF-ES-62 | RMF-ES-76 |
| Условный проход | Ø52 | Ø62 | Ø76 |
| Рабочая среда | Воздух | | |
| Диапазон рабочих температур | -5~55 °C | | |
| Диапазон рабочего давления | 3 ~ 8 Бар | | |
| Напряжение питания | AC110V, AC220V, DC24V | | |

## Габаритные и присоединительные размеры

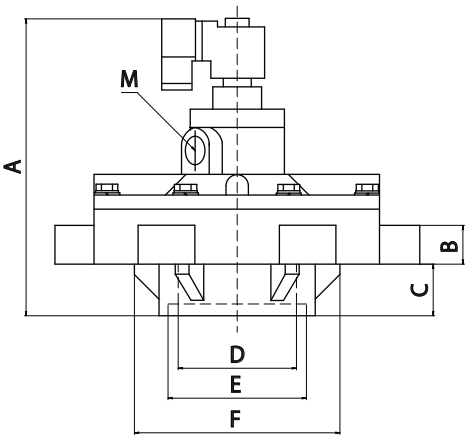


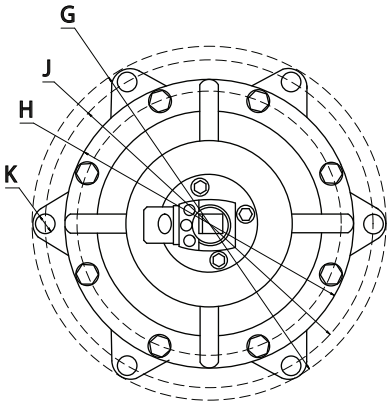


| Модель | Габаритные и присоединительные размеры, мм | | | | | | | | | | |
|---|---|---|---|---|---|---|---|---|---|---|---|
| | A | B | C | D | E | F | G | J | H | K | M |
| SV-RMF-ES-50 | 187 | 25 | 31 | 64.5 | 78.5 | 118 | 200 | 180 | 159 | 11.5 | G3/8 |
| SV-RMF-ES-62 | 197 | 34.5 | 35 | 80 | 93.5 | 145 | 226 | 204 | 185 | 11 | G3/8 |
| SV-RMF-ES-76 | 205 | 27 | 34 | 90 | 99 | 141 | 248 | 227 | 200 | 11 | G3/8 |