Серия RM

Использование современных материалов позволило создать экономичный клапан для систем ирригации. Мембранные клапаны серии RM изготовлены из армированного нейлона, что делает их идеальными для управления подачей воды при температуре до 60°C. Катушка клапана имеет защиту IP68, что позволяет использовать данный клапан при полном погружении в воду.

SV-RM-ES-22NC-20-AC220V
① ② ③ ④ ⑤ ⑥

①Клапан.
②RM - серия RM.
③Тип управления: ES - Одностороннее электроуправление, пружинный возврат.
④2/2NC - двух линейный, двухпозиционный нормально закрытый.
⑤Присоединительная резьба: 20 = G3/4", 25 = G1".
⑥Напряжение питания: AC220V; AC110V; AC24V; AC12V; DC24V; DC12V.

Технические характеристики	
Материалы	Нейлон, NBR
Присоединение	G 3/4", G1"
Рабочая среда	Вода
Диапазон рабочего давления	0.2~10 Бар
Диапазон рабочих температур	0~60 °C
Кол-во циклов	>300 , 000 раз
Напряжение питания	AC220V, AC110V, AC24V, AC12V; DC24V, DC12V
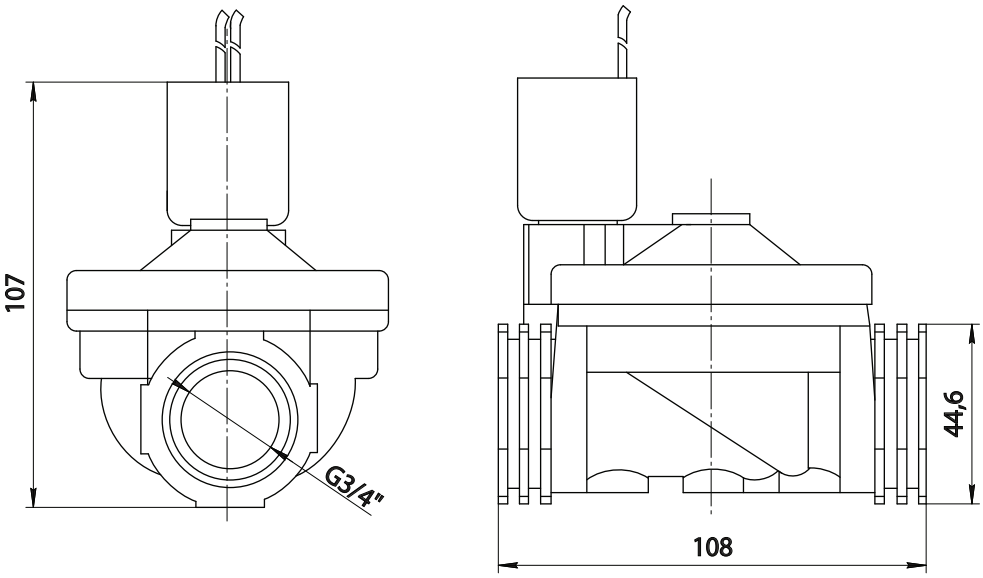
Габаритные и присоединительные размеры