Серия I

Распределители Серий I в исполнении: 3/2 с ручным управлением. Распределители данной серии не чувствительны к загрязнениям воздуха, поэтому часто используются перед блоками подготовки сжатого воздуха, для подачи и сброса воздуха на машину.

SV-I-H-32-06-SS

① ② ③ ④ ⑤ ⑥

①Распределитель.
②I - Серия I.
③Тип управления: H - Ручное управление.
④Линейность/Позиционность: 32 - Трех линейный/двух позиционный.
⑤Присоединительная резьба: 06 = G1/8″; 08 = G1/4″;10 = G3/8″; 15 = G1/2″.
⑥Тип присоединения: Пусто - Внутренняя/наружная резьба,
SS - Наружная/наружная резьба,
FF - Внутренняя/внутренняя резьба,
SF - Наружная/внутренняя резьба.

Технические характеристики				
Модель	SV-I-H-32-06	SV-I-H-32-08	SV-I-H-32-10	SV-I-H-32-15
Эффективная площадь сечения	23 мм^2 (CV=1.28)	40 мм^2 (CV=2.2)	65 мм^2 (CV=3.5)	140 мм^2 (CV=7.8)
Присоединение	G1/8″	G1/4″	G3/8″	G1/2″
Рабочая среда	Воздух			
Диапазон рабочего давления	0 ~ 10 Бар			
Диапазон рабочих температур	0 ~ 60 °C			

Габаритные и присоединительные размеры

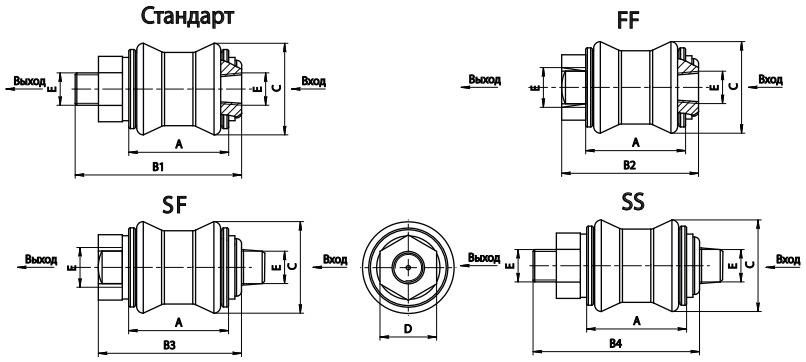

Модель	A	B1	B2	B3	B4	C	D	E
SV-I-H-32-06	30	50	43	50	57	27.5	17	G1/8″
SV-I-H-32-08	32.5	58	47	58	69	30	19	G1/4″
SV-I-H-32-10	39	68.5	55.5	68.5	81.5	35.5	22	G3/8″
SV-I-H-32-15	50	85.5	70.5	85.5	100.5	44	30	G1/2″