Серия HD

НОВИНКА

Отсечные клапаны серии HD с управлением от пневматического цилиндра. Основным преимуществом данных клапанов является возможность работы со средами при низких давлениях среды и средами с большой вязкостью.

SV-HD-AA-22-15
① ② ③ ④ ⑤

①Клапан.
②HD - серия HD.
③Тип управления: AA – двустороннее пневматическое управление.
④22 - двухлинейный двухпозиционный.
⑤Присоединительная резьба: 15 = G1/2″, 20 = G3/4″, 25 = G1″, 32 = G1-1/4″, 40= G1-1/2″, 50 = G2″.

Технические характеристики						
Модель	HD-AA-22-15	HD-AA-22-20	HD-AA-22-25	HD-AA-22-32	HD-AA-22-40	HD-AA-22-50
Диаметр поршня цилиндра, мм	16	20	25	40	40	50
Присоединительная резьба клапана	G1/2″	G3/4″	G1″	G1-1/4"	G1-1/2″	G2″
Рабочая среда клапана	Воздух, вода, среды не реагирующие с материалом клапана.					
Материалы	Корпус: Бронза, уплотнение клапана : POM					
KV	4	5	10	25		40
Присоединительная резьба на цилиндре	G1/8″			G1/4″		
Рабочее давление воздуха цилиндра, Бар	2 ~ 8					
Рабочее давление среды, Бар	0 ~ 8					
Диапазон рабочих температур	5-50 °C, по заказу 5 – 150 °C					

Габаритные и присоединительные размеры

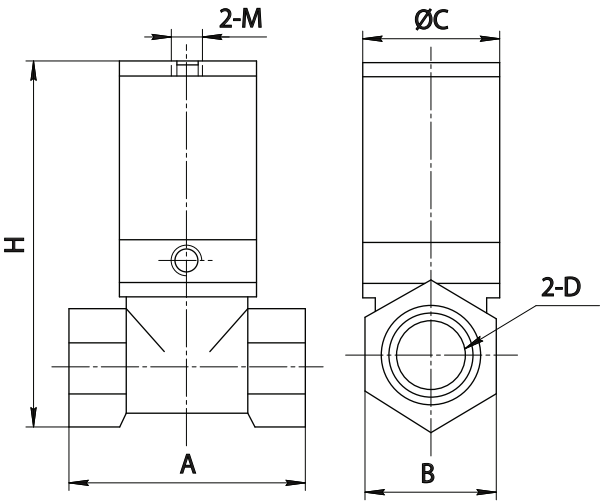

Модель	A	B	C	D	H	M
HD-AA-22-15	46	26	Ø30	G1/2″	96	G1/8"
HD-AA-22-20	54	32	Ø37	G3/4″	107	G1/8"
HD-AA-22-25	66	34	Ø37	G1″	118	G1/8"
HD-AA-22-32	80	53	Ø65	G1-1/4"	162	G1/8"
HD-AA-22-40	80	53,6	Ø65	G1-1/2″	162	G1/8"
HD-AA-22-50	105	66	Ø78	G2″	180	G1/4"