Серия RM

Регуляторы Серии RM поставляются с присоединительными размерами G1/8"~G1/4". Могут использоваться для регулирования давления в диапазоне от 0.5 до 8.5 Бар.
Регуляторы данной серии снабжены клапаном сброса избыточного давления со стороны потребителя и поставляются с манометром и кронштейном.

SA-RM10-06
① ② ③

①Блок подготовки воздуха.
②RM - Регулятор мини,
10 - типоразмер.
③Присоединительная резьба: 06=G1/8"; 08=G1/4".

Технические характеристики		
Модель	SA-RM10-06	SA-RM10-08
Рабочая среда	Воздух	
Присоединение	G1/8"	G1/4"
Вес, кг	0.2	
Конструкция	Мембранный регулятор	
Материалы	Технополимер, нейлон, NBR	
Крепление	Любое	
Максимальное входное давление	9.5 Бар	
Диапазон регулирования давления	0.5~8.5 Бар	
Рабочая температура	0~60 °C	

Расходные характеристики

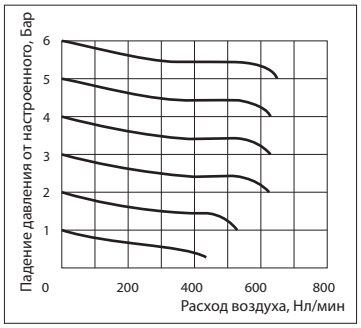
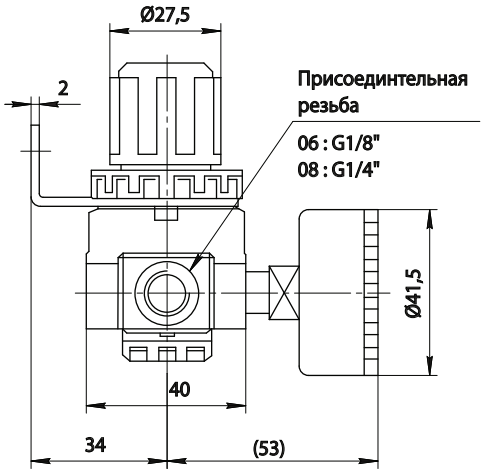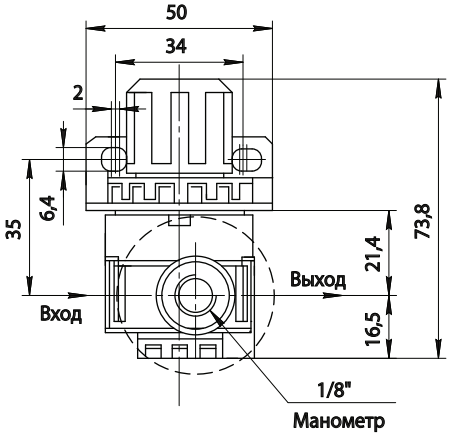
Габаритные и присоединительные размеры