Серия RHF

Регулятор серии RHF специально спроектирован для обеспечения максимально допустимого расхода при своих габаритах. Этот поршневой регулятор пропускает до 20 кубических метров воздуха в минуту.

SA-RHF-50
① ② ③

①Блок подготовки воздуха.
②RHF - Регулятор.
③Присоединительная резьба: G2".

Технические характеристики	
Рабочая среда	Воздух
Конструкция	Поршневого типа, с пилотным управлением
Материалы	Алюминий, технополимер, NBR
Присоединение	G2"
Нормальный расход, Нл/мин	20000
Максимальное входное давление	12 Бар
Диапазон регулирования давления	0.5~8.5 Бар
Диапазон рабочих температур	-5~60 °C
Присоединение для манометра	G1/4"
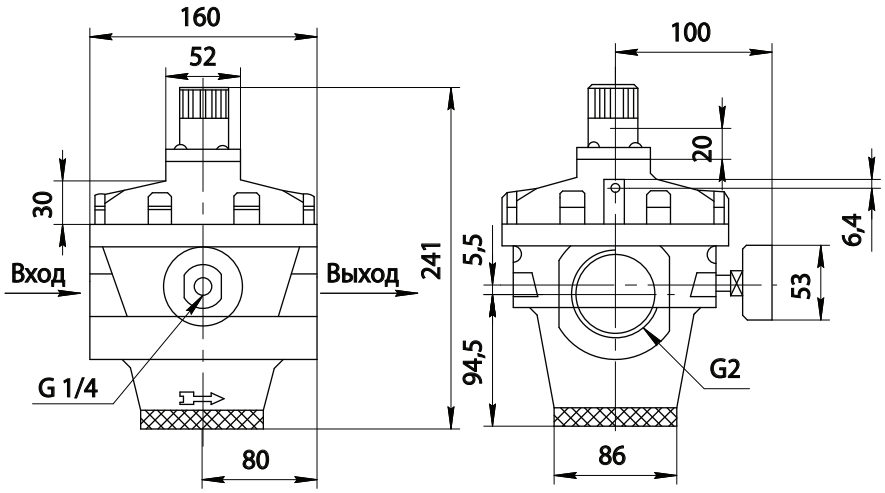
Габаритные и присоединительные размеры