Серия MHL2

Схваты с параллельными губками и большим раскрытием серии MHL2 поставляются шести типоразмеров с тремя различными длинами хода губок на каждый типоразмер. Схваты данной серии оснащены магнитом и могут использоваться с датчиком для контроля положения губок.

SC-MHL2-10×20
① ② ③ ④ ⑤

①Пневмоцилиндр.
②MHL2 - Серия MHL2.
③Двух ходовой.
④Типоразмер.
⑤Ход.

Технические характеристики																		
Типоразмер	10			16			20			25			32			40		
Ход, мм	20	40	60	30	60	80	40	80	100	50	100	120	70	120	160	100	160	200
Максимальная рабочая частота, циклов/мин	60	40		60	40		60	40		60	40		30	20		30	20	
Действие	Двухсторонне																	
Рабочая среда	Воздух (после фильтрации 40 мкм)																	
Максимальное рабочее давление	6 Бар																	
Минимальное рабочее давление	1,5 Бар			1 Бар														
Диапазон рабочих температур	-10 ~ +60 °C																	
Повторяемость, мм	± 0,01																	
Усилие сжатия, Н	14			45			74			131			228			396		
Вес, гр	280	345	425	585	795	935	1025	1495	1690	1690	2560	2775	2905	3820	4655	5270	6830	7905
Присоединение	M5x0,8												G1/8”					

Модель	Типоразмер	Максимальная частота срабатывания циклов в минуту	Ход	Расстояние между губками в закрытом положении(мм)	Расстояние между губками в открытом положении(мм)	Вес(г)
MHL2-10×20	10	60	20	56	76	280
MHL2-10×40		40	40	78	118	345
MHL2-10×60			60	96	156	425
MHL2-16×30	16	60	30	68	98	585
MHL2-16×60		40	60	110	170	795
MHL2-16×80			80	130	210	935
MHL2-20×40	20	60	40	82	122	1025
MHL2-20×80		40	80	142	222	1495
MHL2-20×100			100	162	262	1690
MHL2-25×50	25	60	50	100	150	1690
MHL2-25×100		40	100	182	282	2560
MHL2-25×120			120	200	320	2775
MHL2-32×70	32	30	70	150	220	2905
MHL2-32×120		20	120	198	318	3820
MHL2-32×160			160	242	402	4655
MHL2-40×100	40	30	100	188	288	5270
MHL2-40×160		20	160	246	406	6830
MHL2-40×200			200	286	486	7905

Габаритные и присоединительные размеры

SC-MHL2-10

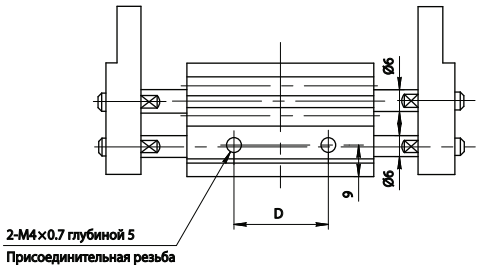

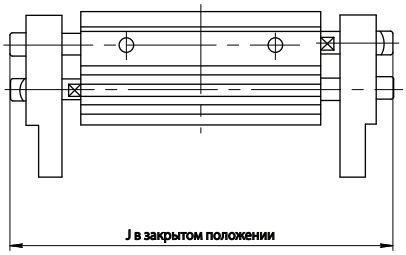

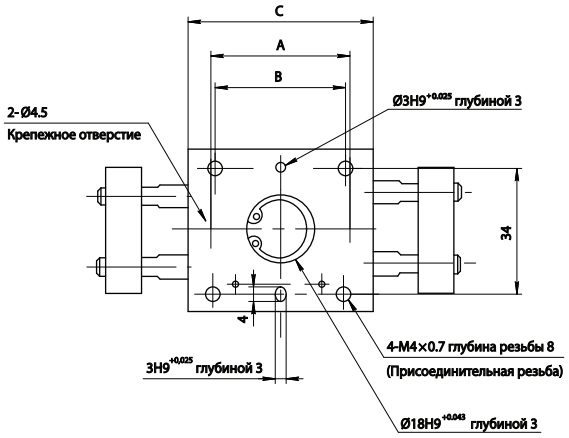

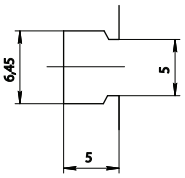

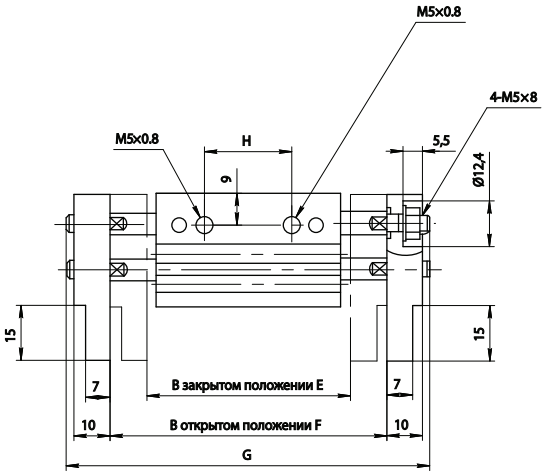

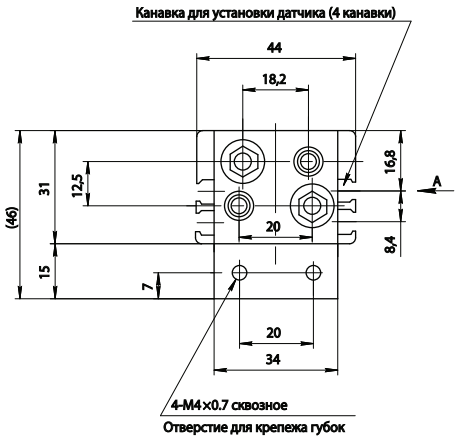

Модель	A	B	C	D	E	F	G	H	J
MHL2-10×20	38	36	51	26	56	76	100	24	80
MHL2-10×40	54	52	67	42	78	118	142	39	108
MHL2-10×60	72	70	85	60	96	156	180	57	146

SC-MHL2-16

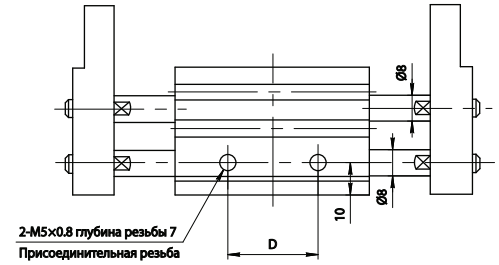

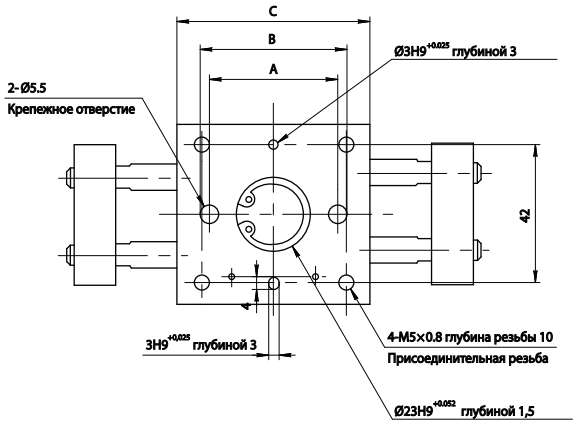

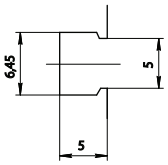

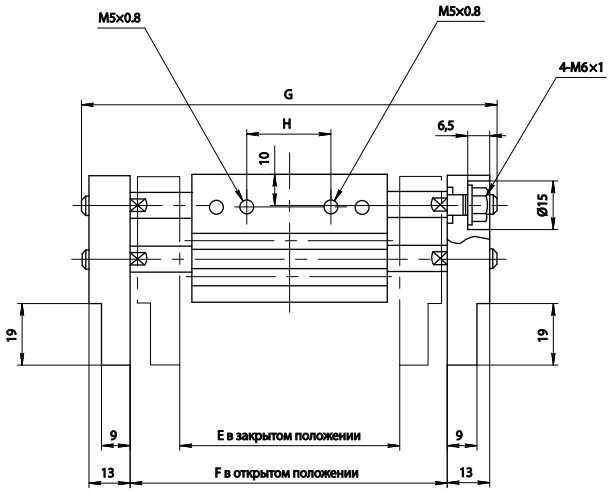

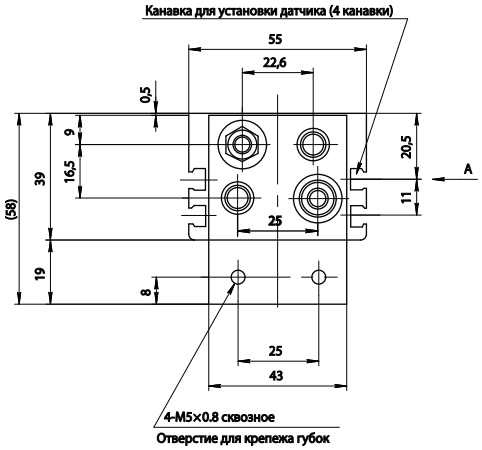

Модель	A	B	C	D	E	F	G	H	J
MHL2-16×30	40	45	60	28	68	98	128	26	98
MHL2-16×60	70	75	90	58	110	170	200	50	152
MHL2-16×80	90	95	110	78	130	210	240	70	192

SC-MHL2-20

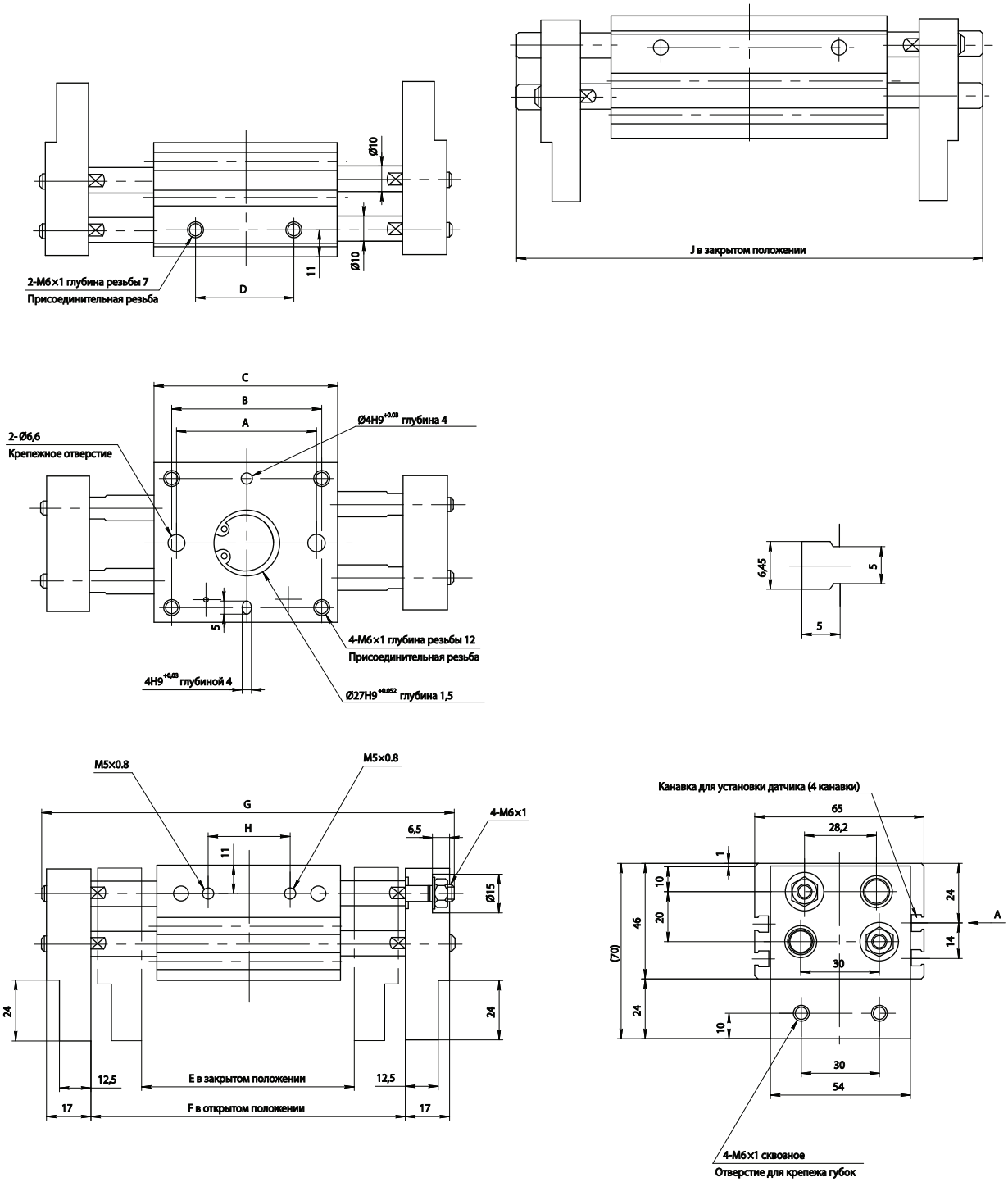

Модель	A	B	C	D	E	F	G	H	J
MHL2-20×40	54	58	71	38	82	122	160	32	120
MHL2-20×80	96	100	113	80	142	222	260	68	195
MHL2-20×100	116	120	133	100	162	262	300	88	235

SC-MHL2-25

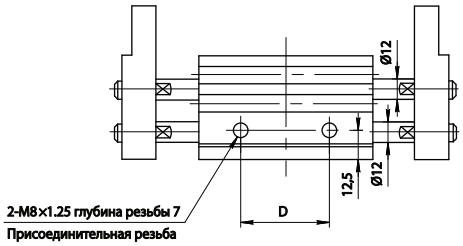

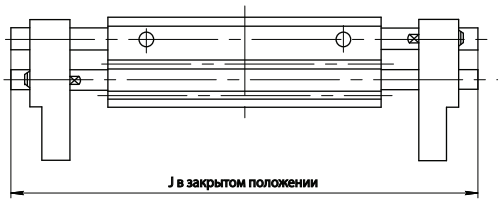

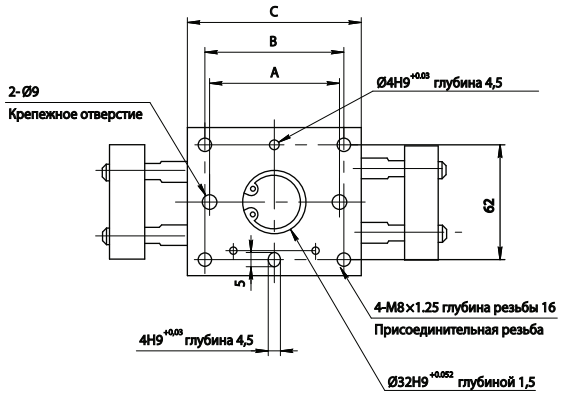

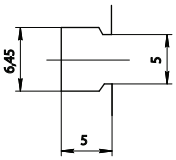

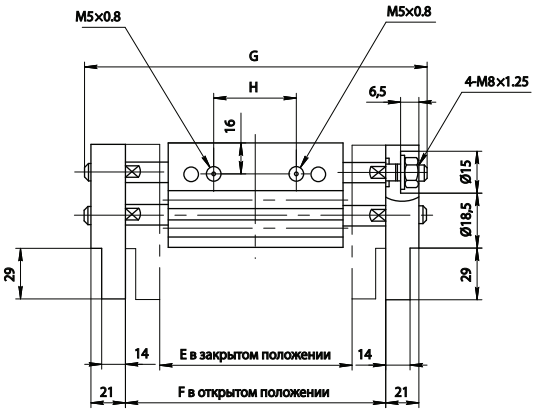

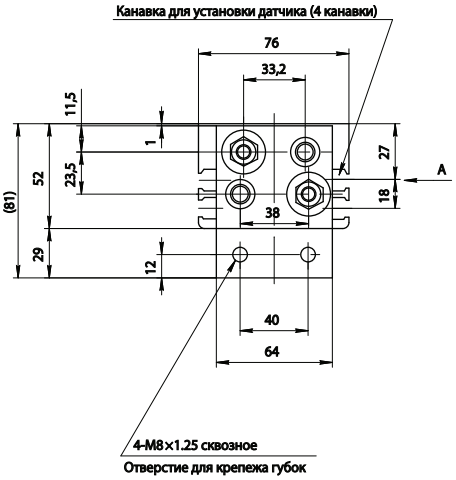

Модель	A	B	C	D	E	F	G	H	J
MHL2-25×50	66	70	88	48	100	150	196	38	146
MHL2-25×100	120	124	142	102	182	282	328	86	244
MHL2-25×120	138	142	160	120	200	320	366	104	282

SC-MHL2-32

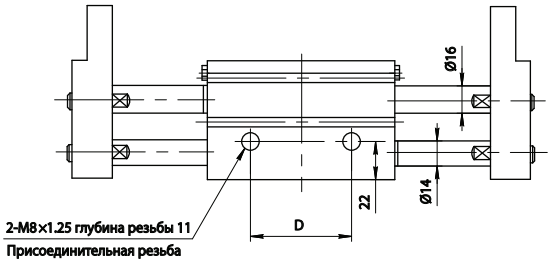

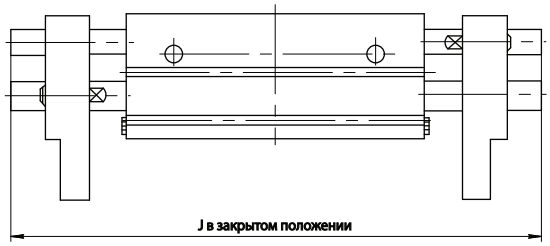

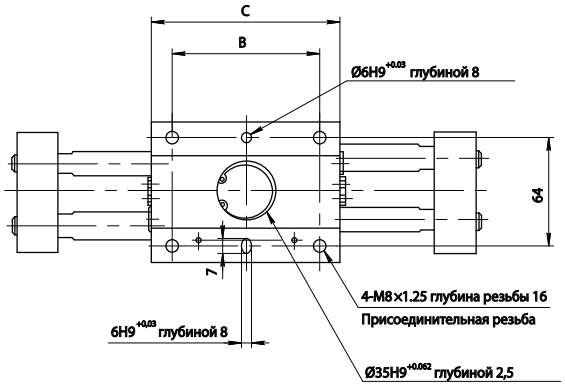

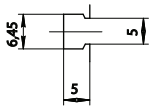

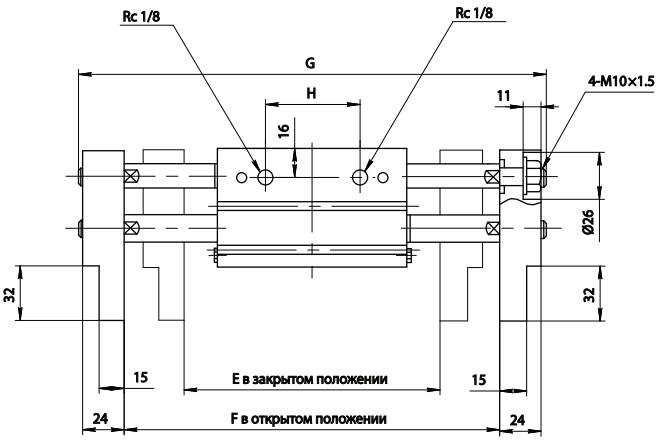

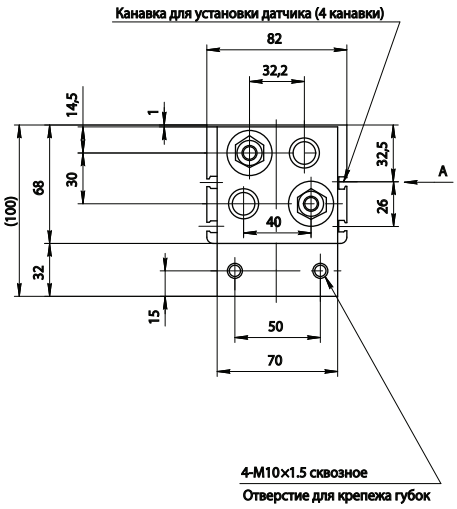

Модель	B	C	D	E	F	G	H	J
MHL2-32×70	86	110	60	150	220	272	56	202
MHL2-32×120	134	158	108	198	318	370	104	282
MHL2-32×160	178	202	150	242	402	454	148	366

SC-MHL2-40

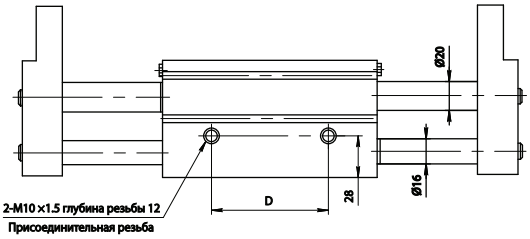

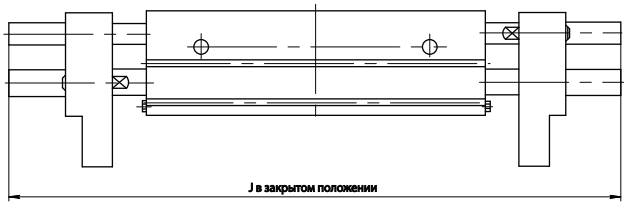

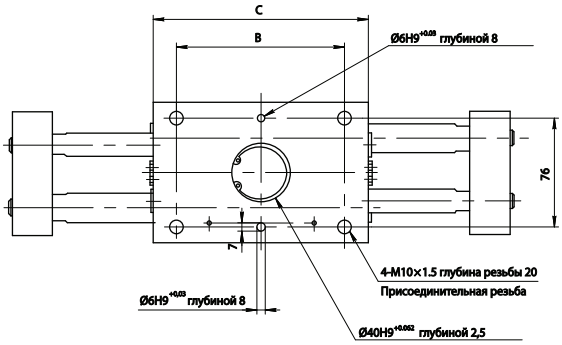

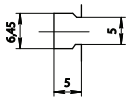

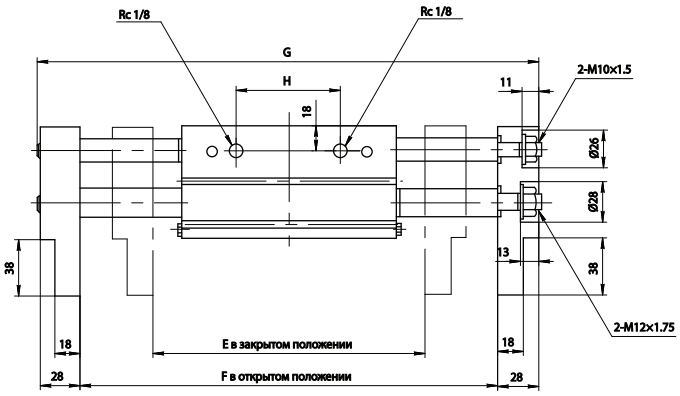

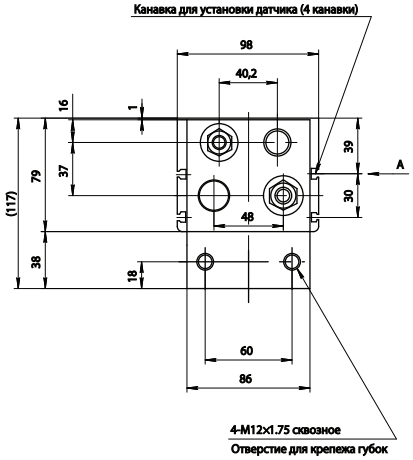

Модель	B	C	D	E	F	G	H	J
MHL2-40×100	116	148	80	188	288	348	72	252
MHL2-40×160	174	206	138	246	406	466	130	336
MHL2-40×200	214	246	178	286	486	546	170	450