Серия LM

Маслораспылители Серии LM поставляются с присоединительными размерами G1/8"~G1/4" и используются для подачи масла в исполнительные механизмы пневмосистем: распределители, цилиндры, пневмодвигатели и т.д., работающие на повышенных частотах.

SA-LM10-06
① ② ③

① Блок подготовки воздуха.
② LM - Маслораспылитель мини, 10 - типоразмер.
③ Присоединительная резьба: 06=G1/8"; 08=G1/4".

Технические характеристики		
Модель	SA-LM10-06	SA-LM10-08
Рабочая среда	Воздух	
Присоединение	G1/8"	G1/4"
Вес, кг	0.17	
Конструкция	Двухкамерная с распылителем и регулятором	
Материалы	Технополимер, нейлон, NBR	
Крепление	Вертикальное	
Максимальное входное давление	10 Бар	
Объем стакана для масла	25 см3	
Диапазон рабочих температур	0~60 °C	
Рекомендуемое масло	ISO VG32	

Расходные характеристики

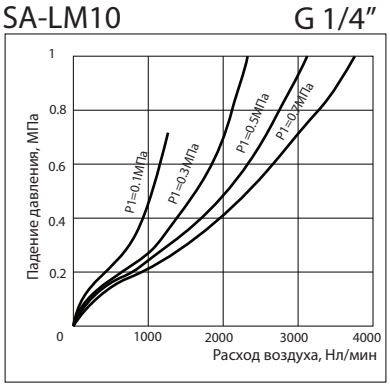
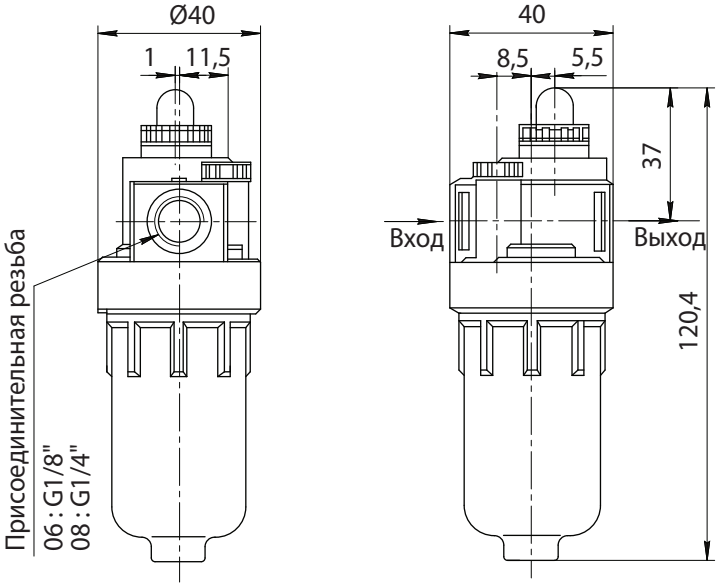
Габаритные и присоединительные размеры